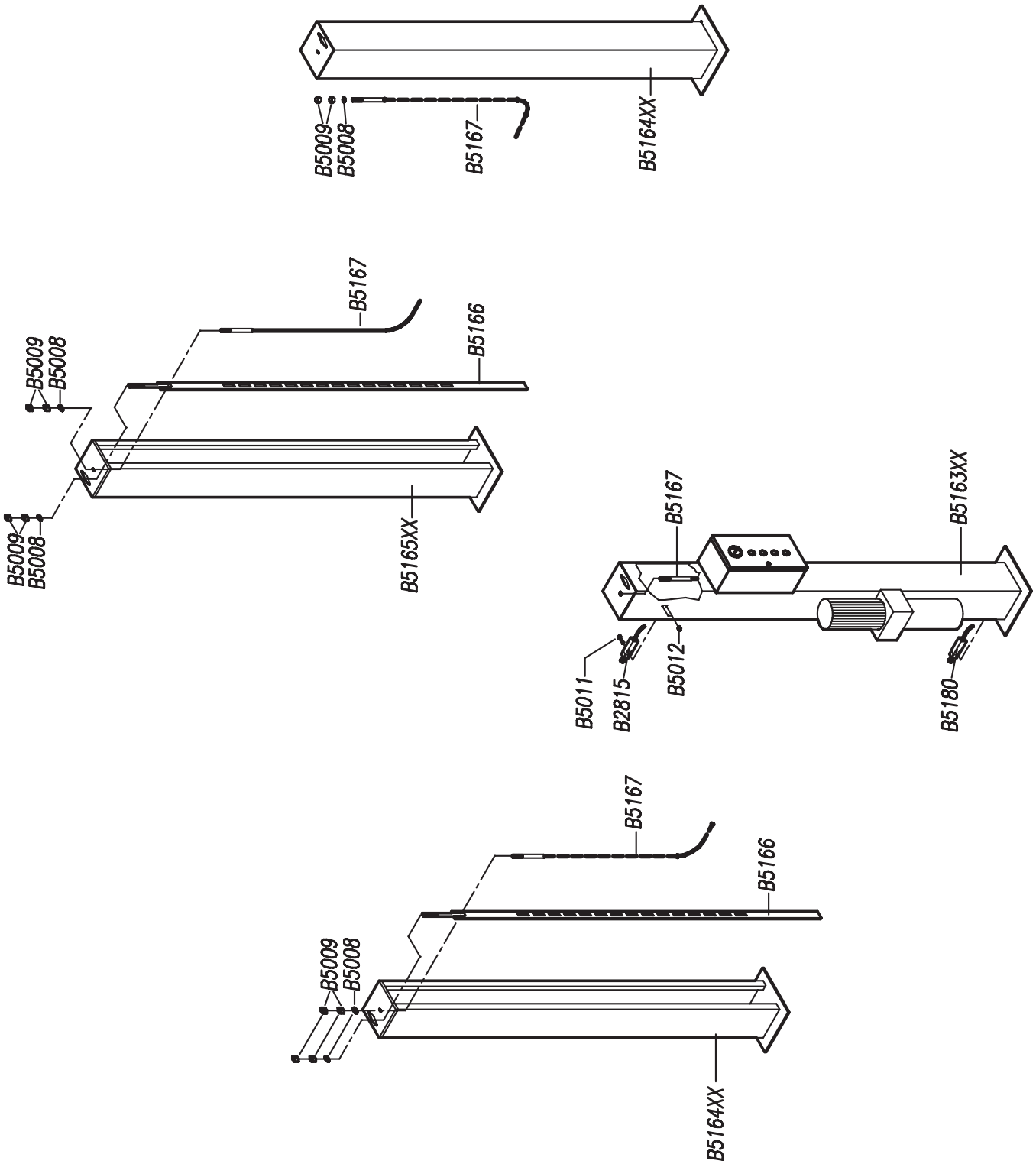
B5009
B5008
B5167
B5164XX
B5009
B5008
B5167
B5166
B5165XX
B5009
B5008
B5167
B5163XX
B5011
B2815
B5012
B5180
B5167
B5166
B5009
B5008
B5164XX

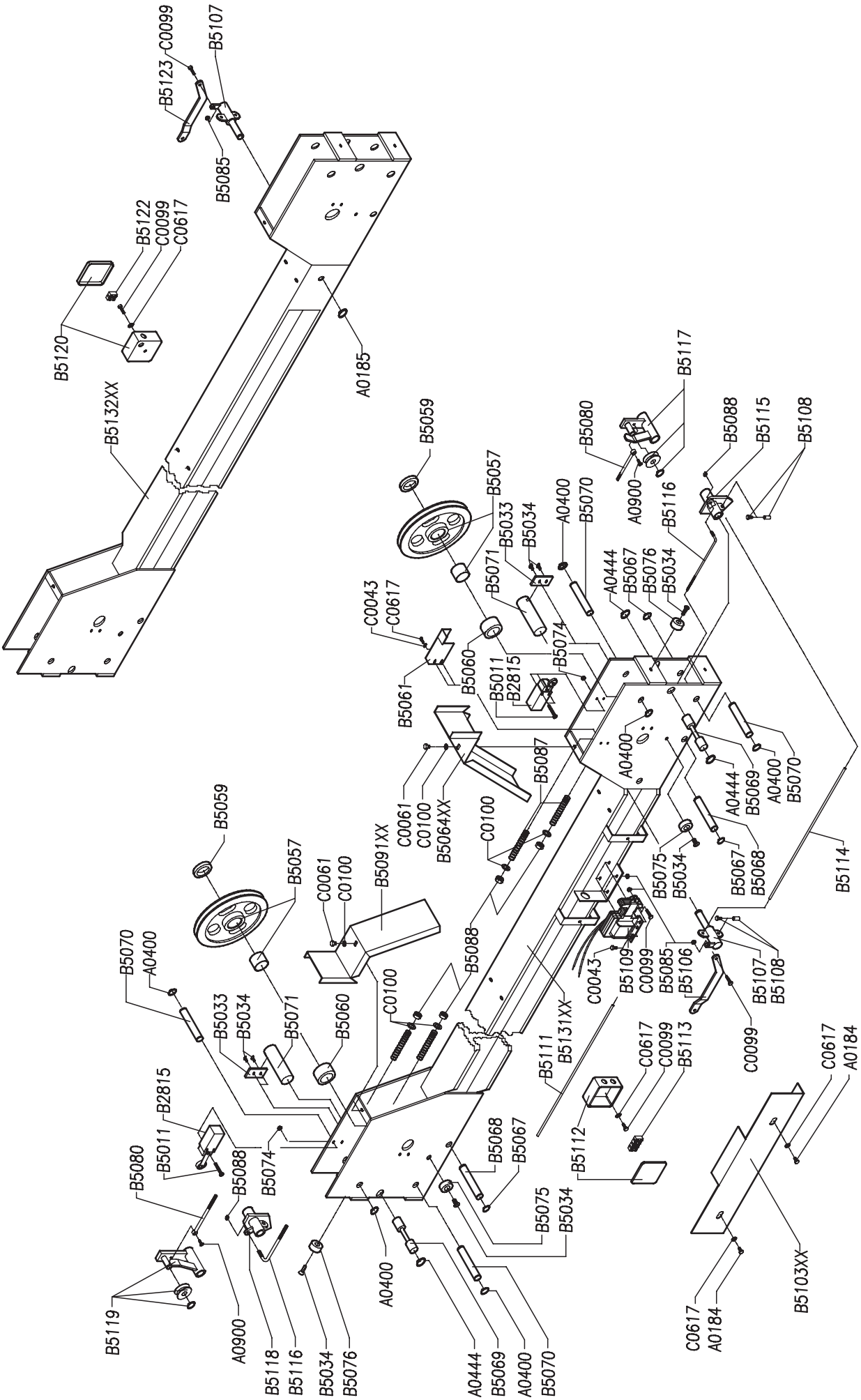
B5123
C0099
B5107
B5085
B5122
C0099
C0617
B5120
B5132XX
A0185
B5059
B5057
B5033
B5034
B5071
B5060
B5011
B2815
B5074
B5080
B5088
B5115
B5108
B5117
A0900
B5116
A0400
B5070
A0444
B5067
B5076
B5034
C0043
C0617
B5061
B5087
C0061
C0100
B5064XX
B5091XX
B5069
B5068
B5075
B5109
B5085
B5106
B5107
B5108
B5114
B5131XX
B5111
B5113
B5112
C0617
A0184
B5103XX
B5119
B5118
B5116
B5034
B5076
A0900
A0400
A0444
B5069
B5070

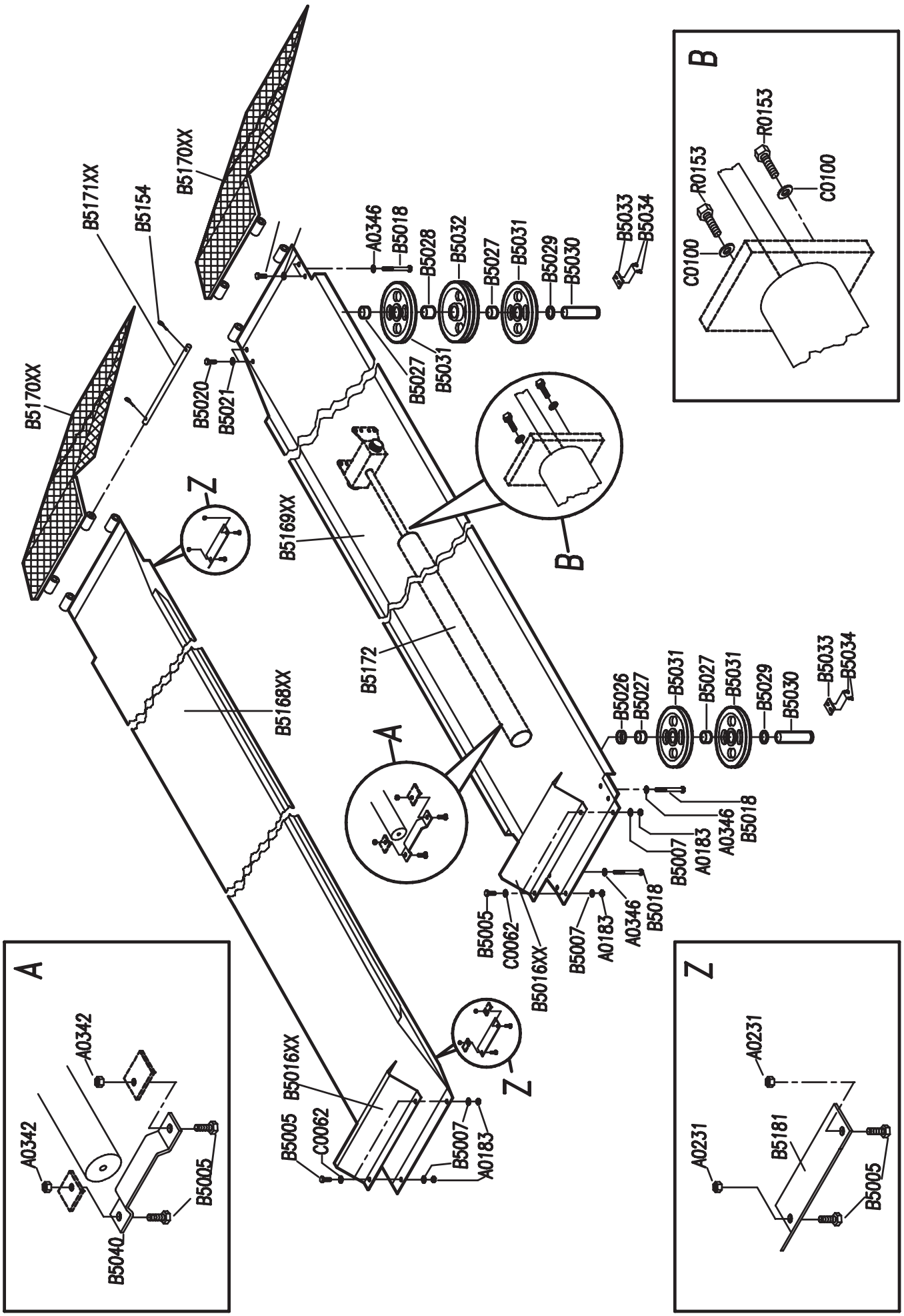
B5170XX
B5171XX
B5154
B5170XX
B5020
B5021
A0346
B5018
B5028
B5032
B5027
B5031
B5029
B5030
B5033
B5034
B5027
B5031
B5169XX
B5172
B5168XX
B5026
B5027
B5031
B5027
B5031
B5029
B5030
B5033
B5034
B5018
A0346
A0183
B5007
B5018
A0346
A0183
B5007
B5016XX
C0062
B5005
B5016XX
B5005
C0062
B5007
A0183
A
A0342
A0342
B5005
B5040
B
R0153
R0153
C0100
C0100
Z
A0231
A0231
B5181
B5005

Cylinder

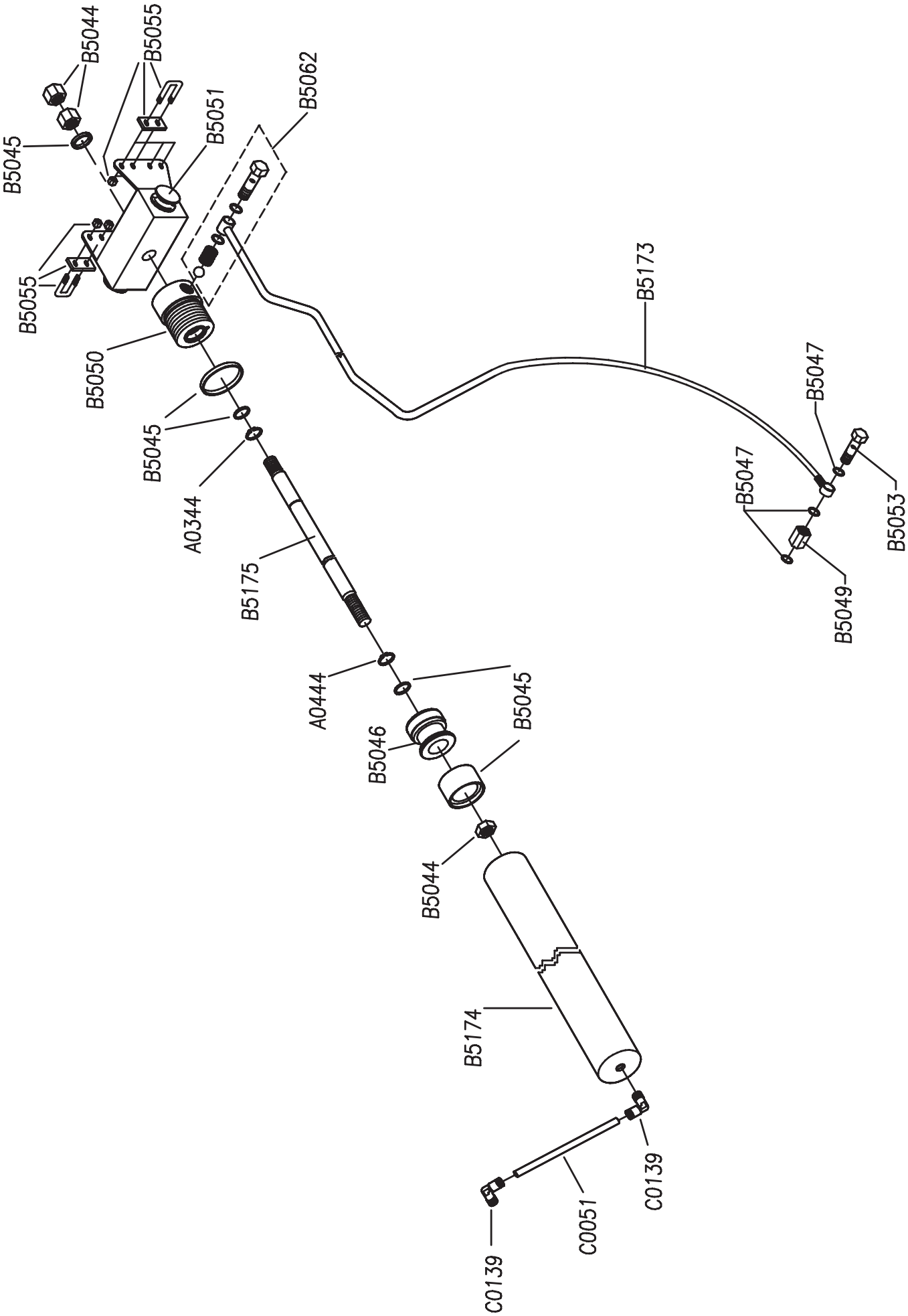
B5044
B5055
B5045
B5051
B5062
B5055
B5050
B5045
A0344
B5175
A0444
B5046
B5045
B5044
B5174
C0139
C0051
C0139
B5173
B5047
B5047
B5053
B5049

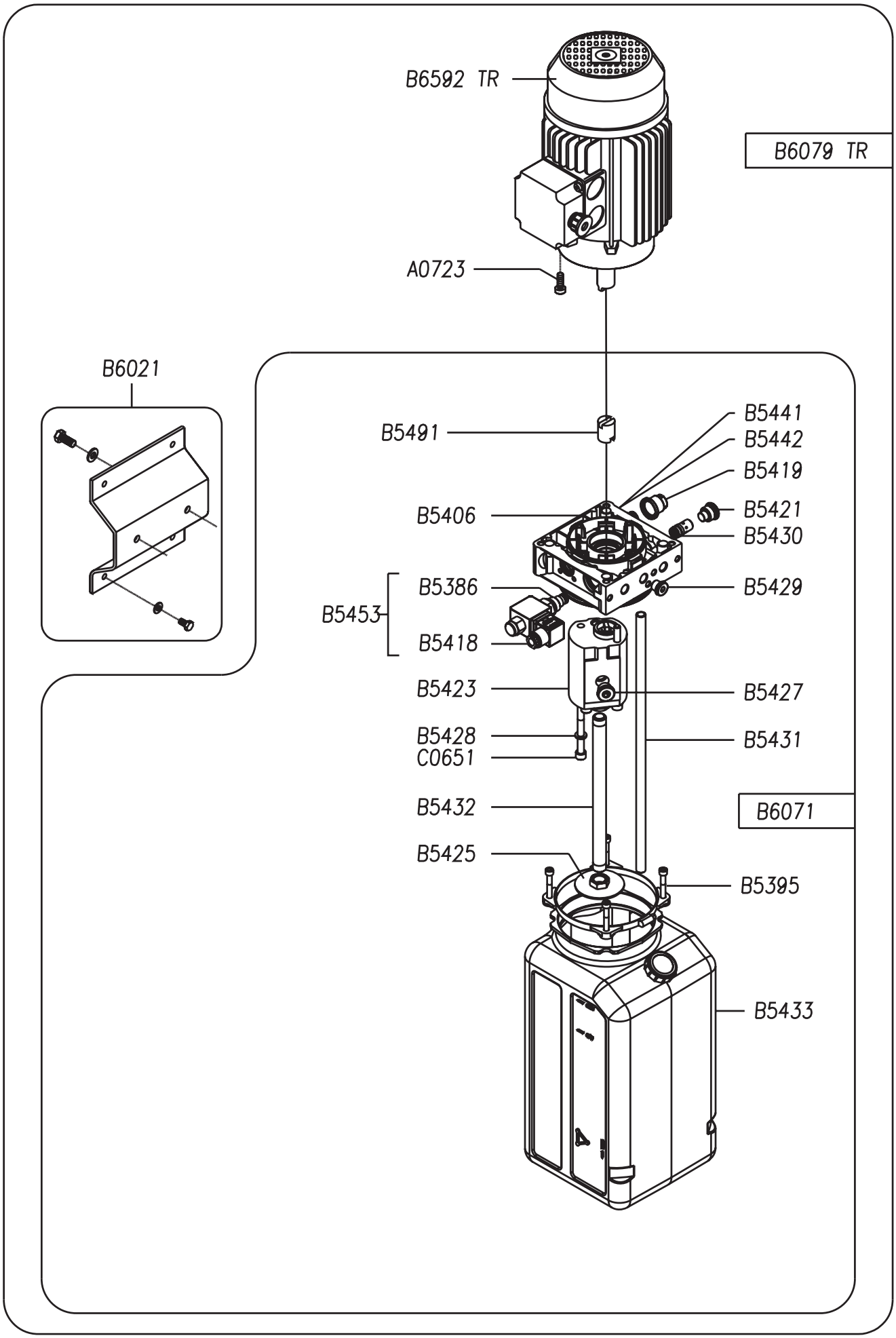
B6592 TR
B6079 TR
A0723
B6021
B5491
B5441
B5442
B5419
B5406
B5421
B5430
B5386
B5429
B5453
B5418
B5423
B5427
B5428
C0651
B5431
B5432
B6071
B5425
B5395
B5433

Hydraulaggregat typ UP100-äldre version

Oleodynamic control unit UP100 version

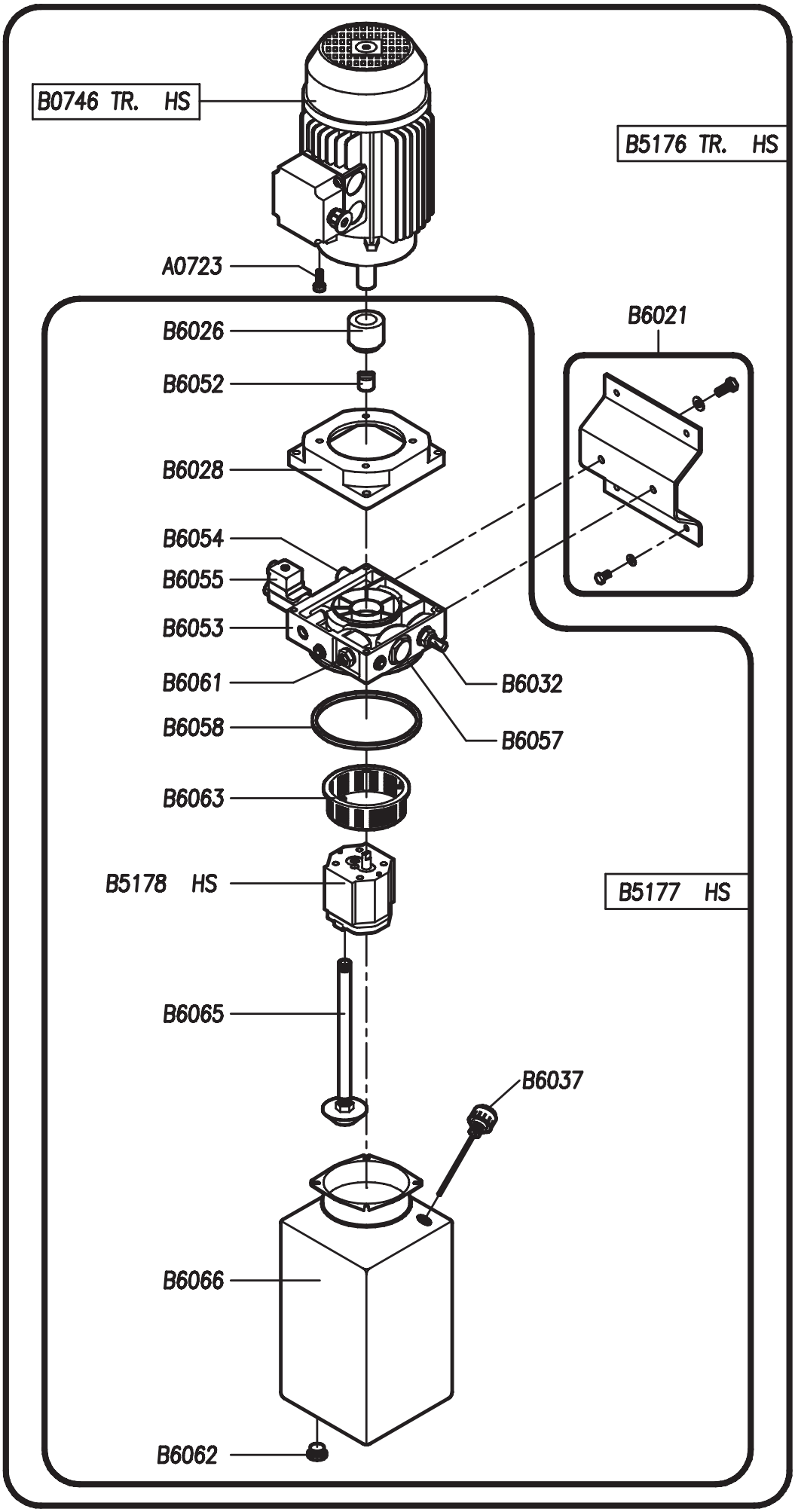

Elskåp trefas komponenter
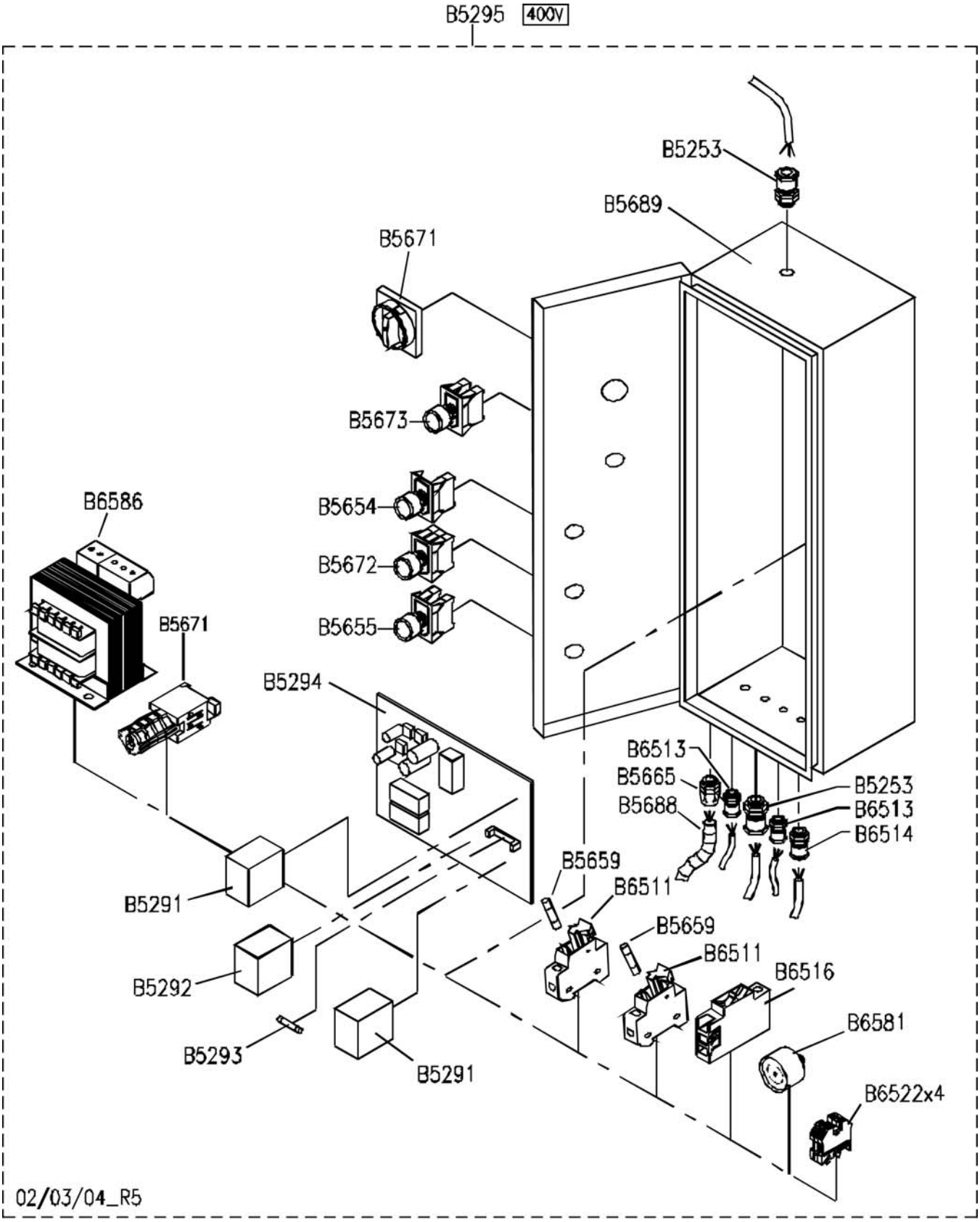
Three-phase electric panel